Raser persianas



CAJÓN TÚNEL

Raser persianas

UNA NUEVA FORMA DE CONSTRUIR

Registro de poliestireno para persianas enrollables y plegables

Total aislamiento térmico y acústico.
Integración total en la construcción, interior y exteriormente.
Ahorro del fijo superior de la carpintería.
Sencillo montaje y fácil manipulación por su poco peso, ahorrando costes en mano de obra.

Índice

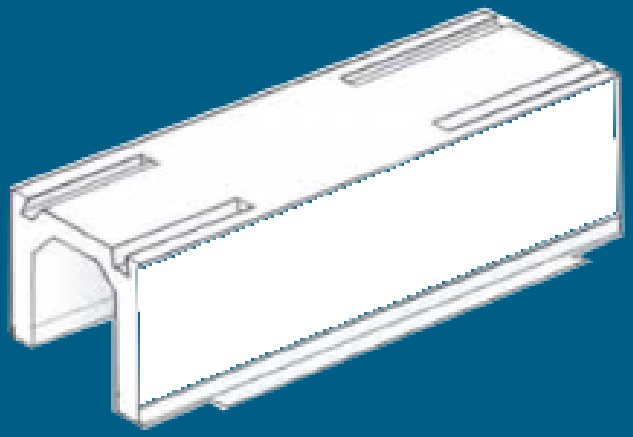

4 COMPOSICIÓN

5 MEDIDAS Y DISPOSICIÓN

7 INSTALACIÓN

8 DESPIECE CON MOTOR Y TESTEROS PVC

9 DESPIECE CON CARDÁN Y TESTEROS DE PVC

10 DESPIECE CON MOTOR Y TESTEROS DE MADERA

11 COMO TOMAR MEDIDAS

12 SITUACIÓN DE APOYO EN OBRAS. FORMAS

Composición

+ Cuerpo de poliestireno expandido de alta densidad EPS (densidad 30 kg/m^3)
+ El armazón de enrejado soldado de 4 mm aumenta la solidez y garantizan una perfecta rigidez durante las manipulaciones en la obra.
+ Como base de revoque se utilizan unas placas de "fibraggio" mod. CE (virutas de madera, mezcladas con cola y un pre mortero). Estos materiales son ignífugos y responden a la clase de construcción M1 medidas DIN4102.
+ Los cajones disponen de guías de aluminio para la retención de enlucido y la sujeción de la tapa de registro de 10 mm espesor.
+ Los cajones se suministran a medida exacta, con testeros de Pvc o Madera hidrófuga de 22 mm y con apoyos a medida (Estándar 100 mm por lado).
+ Los cajones se suministran completamente equipados con ejes octogonales y todos los elementos necesarios para accionamiento a cinta, motor, cardán o torno.
+ Los cajones Fasel facilitan el cumplimiento del Real Decreto 235/2013, del 5 abril, por el que se aprobó el procedimiento básico para la certificación de la eficiencia energética de los edificios
+ Los cajones cumplen las actuales normativas de aislamiento térmico y acústico de España, Francia....

Registro de poliestireno para persianas enrollables y plegables

Poliestireno expandido (EPS), densidad 30 Kg/m^3
Subestructura interior de armazón
de enrejado de 7 varillas de acero galvanizado.
Disponible en TE, CE y BE.



Medidas

Cajones normales

Modelos	Medidas (mm, ancho x alto)			
	260x260	280x300	300x300	365x300
TE		•	•	•
CE	•	•	•	•
BE		•	•	•

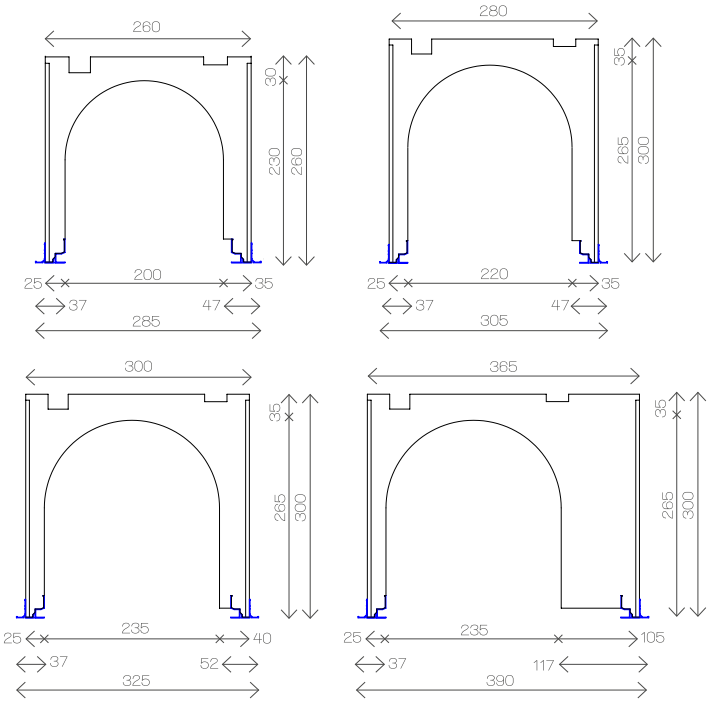

Cajones especiales - Grandes dimensiones Epneo2

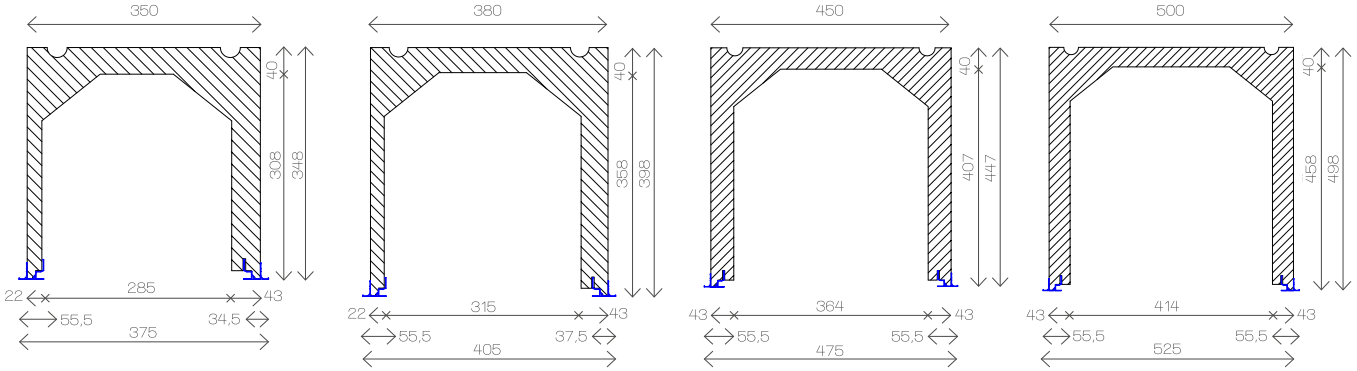

Cuerpo de Neopor color Negro (poliestireno expandido con base de Grafito, aísla hasta un 20% mejor)

Cajones especiales - Venecianas Autoportantes SV40 y APL

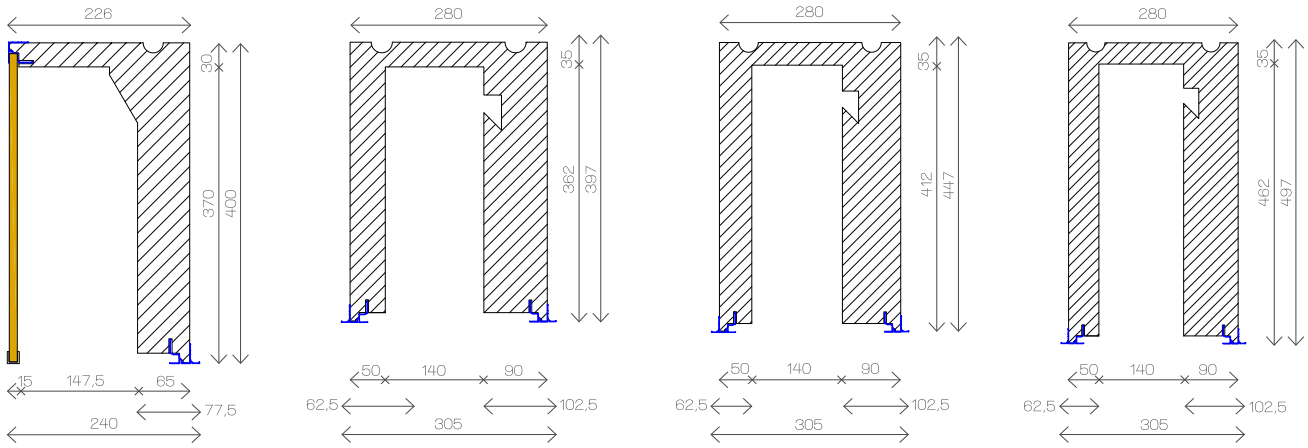

Cuerpo de Neopor color Negro (poliestireno expandido con base de Grafito, aísla hasta un 20% mejor)

Disposiciones

Disposición A

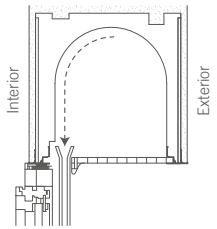

La carpintería y la guía de persiana están situadas hacia el interior de la vivienda. La tapa de registro está ubicada en la parte exterior.

Disposición B

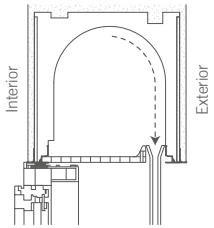

La carpintería está situada hacía el interior de la vivienda y la guía de persiana separada hacia el exterior de la fachada. La tapa estará ubicada entre la guía y la carpintería.

Disposición C

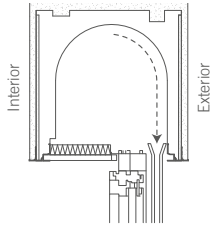

La carpintería y la guía de persiana están situadas hacia el exterior de la fachada de la vivienda. La tapa de registro estará ubicada en la parte interior de la vivienda.

Instalación

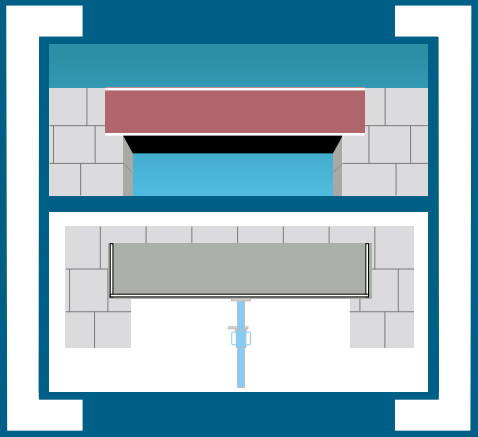

Los cajones se entregan cortados a la medida exacta, la longitud a subministrar es luz de Obra + 200 mm para motor y 270 mm para accionamiento a cinta, o más el apoyo especial solicitado. Los cajones se deben colocar con la cara rotulada hacia el exterior, nivelándose sobre una capa de mortero y la cara exterior debe alinearse con el plano de la fachada. Se deben rellenar completamente de mortero las cavidades entre el lateral del testero del cajón.

Para conseguir una mejor fijación con la obra (Testeros de madera), se recomienda doblar los anclajes situados en la cara exterior de los testeros.

Según la longitud y la carga esperada, los cajones tendrán que ser apoyados por un puntal y colocado a una distancia aproximada de 80 cm a fin de protegerles contra la flexión.

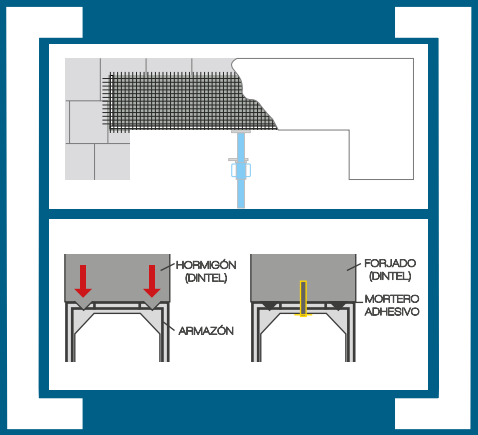

Sobre la cara exterior del conglomerado del cajón y por encima de la mampostería adyacente, aconsejamos fijar mallas metálicas anticorrosivas o del tejido de vidrio.
En caso de aplicar materiales con resinas como el "monocapa" en la fachada del cajón, es imprescindible fijar la malla con cemento cola o un material similar.

En caso de paredes maestras se puede encofrar directamente sobre el cajón. El hormigón garantiza una perfecta fijación introduciéndose en las reservas oblicuas situadas en el cajón cada 24 cm.

Los cajones en ángulo o cajones con mucha longitud están equipados con flejes perforados de 16 mm o 40 mm de ancho. Estos flejes se fijan mediante tornillos con tacos en el forjado o bien en el dintel.

DESPIECE CON MOTOR Y TESTEROS DE PVC

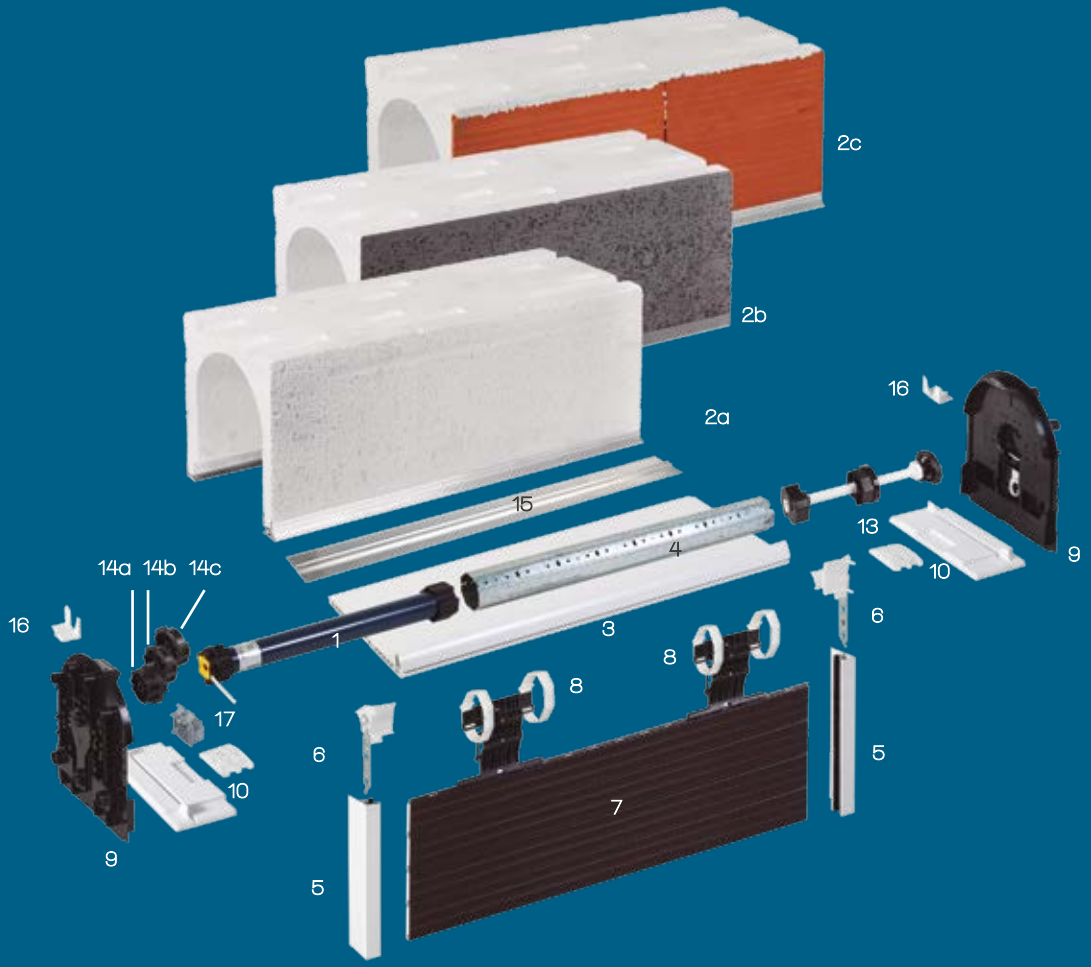

1 Motor tubular
2a Túnel de poliestireno expandido
2b Túnel de poliestireno expandido, con fibraggio
2c Túnel de poliestireno expandido, con cerámica
3 Tapa de registro de PVC
4 Eje octogonal de 60 mm
5 Guías de persiana
6 Embudo para guía de persiana
7 Persiana
8 Anillos y flejes de seguridad
9 Testeros de PVC
10 Apoyos de PVC 100 mm con lengüeta
13 Contera regulable de PVC para eje de 60 mm
14a Soporte motor SOMFY
14b Soporte motor BECKER
14c Soporte motor UNIVERSAL
15 Perfil prolongador de 40 mm
16 Fijador de testero en cajón
17 Kit de motorización hermético

DESPIECE CON CARDÁN Y TESTEROS DE PVC

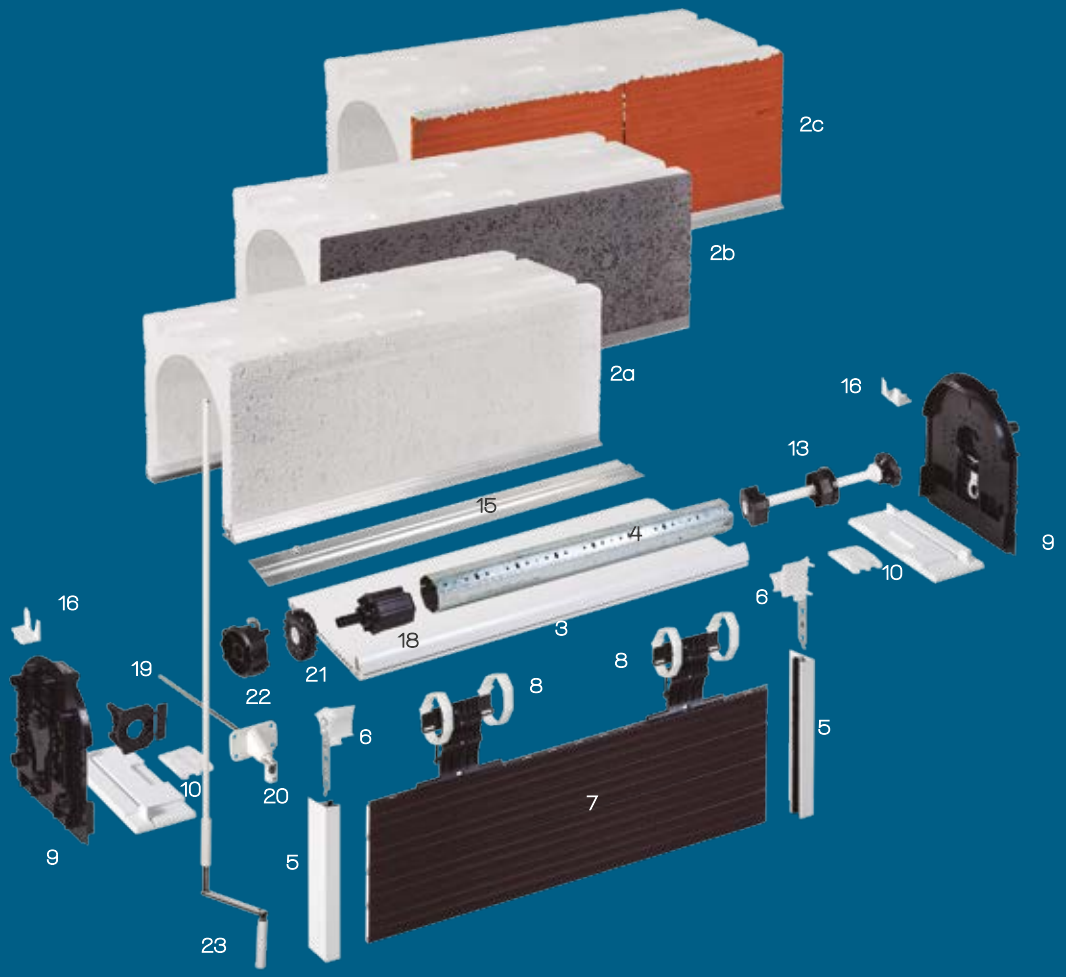

2a	Túnel de poliestireno expandido
2b	Túnel de poliestireno expandido, con fibraggio
2c	Túnel de poliestireno expandido, con cerámica
3	Tapa de registro de PVC
4	Eje octogonal de 60 mm.
5	Guías de persiana
6	Embudo para guía de persiana
7	Persiana
8	Anillos y flejes de seguridad
9	Testeros de PVC
10	Apoyos de PVC 100 mm con lengüeta
13	Contera regulable de PVC para eje de 60 mm
15	Perfil prolongador de 40 mm
16	Fijador de testero en cajón
18	Contera para mecanismo Cardán
19	Placa PVC para fijación de Snodo
20	Snodo 4T inox
21	Mecanismo Cardán conipact 6P7 SFDC
22	Adaptador mecanismo cardán Conipaci GP7 SFDC
23	Manivela bl.113 cm y pinza blanca

DESPIECE CON MOTOR Y TESTEROS DE MADERA

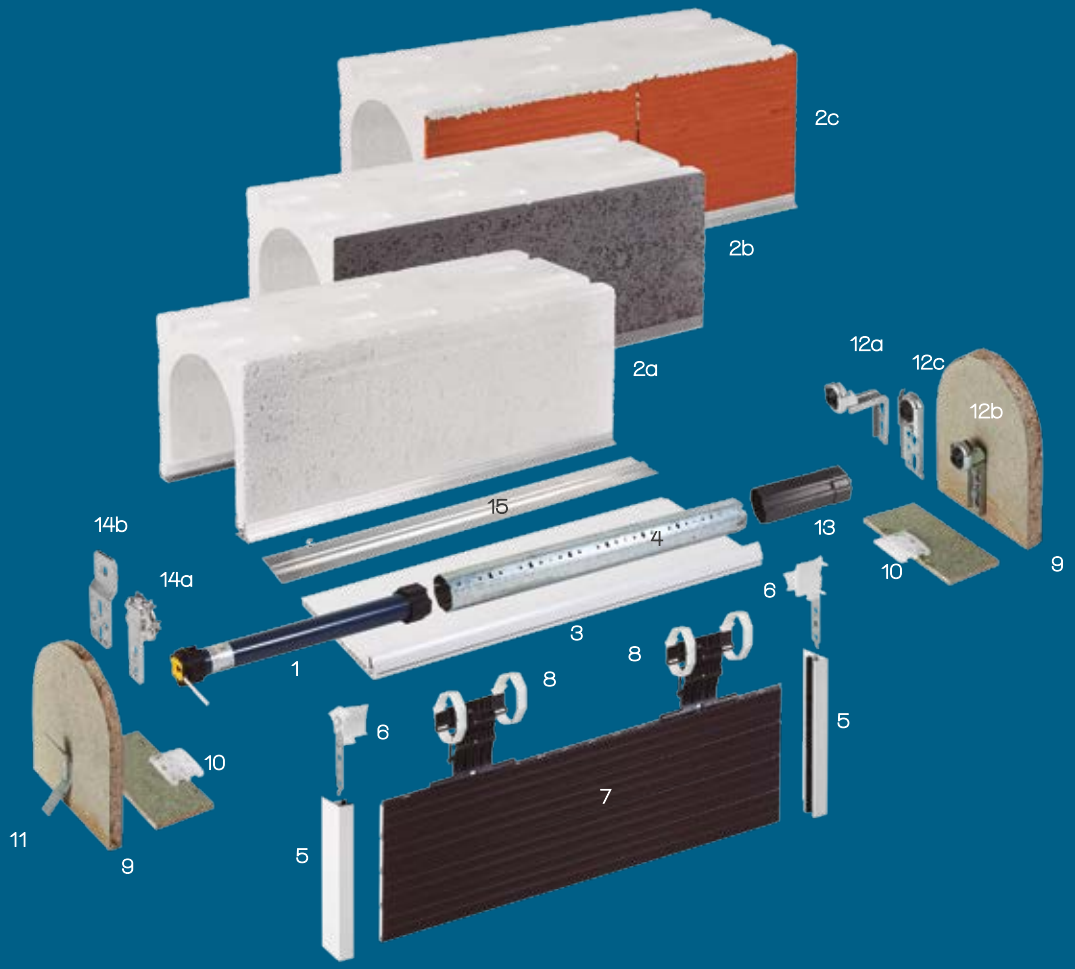

1	Motor tubular
2a	Túnel de poliestireno expandido
2b	Túnel de poliestireno expandido, con fibraggio
2c	Túnel de poliestireno expandido, con cerámica
3	Tapa de registro de PVC
4	Eje octogonal de 60 mm
5	Guías de persiana
6	Embudo para guía de persiana
7	Persiana
8	Anillos y flejes
9	Testeros de madera hirófuga de 22 mm
10	Apoyos de madera hirófuga de 100 mm con lengüeta
11	Anclajes con tornillo "U" con tuercas
12a	Soporte 80mm con cojinete
12b	Soporte 25mm con cojinete
12c	Soporte plano con cojinete
13	Contera larga de PVC para eje de 60 mm
14a	Soporte motor SOMFY
14b	Soporte motor con cuadradillo
15	Perfil prolongador de 40 mm

Como tomar medidas

Para una correcta instalación se debe indicar el ancho luz de obra acabada, el espesor total de la pared incluyendo el enyesado con el revoque o el ladrillo de cara vista.



Para la fabricación es necesario indicar la luz interior del premarco.

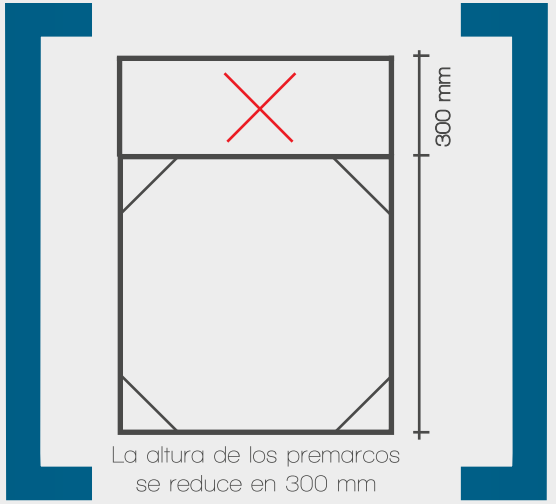

La altura de los premarcos se reduce en 300 mm



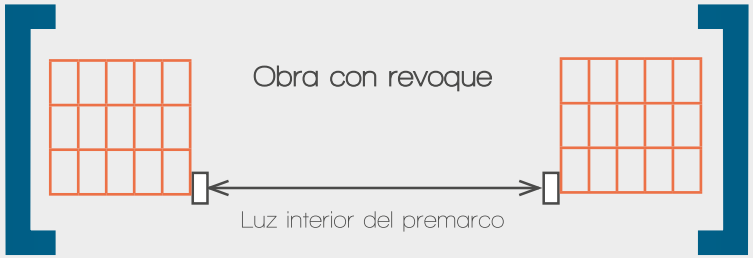

Situación del apoyo en obra

En la fabricación se añade en ambos lados un apoyo de 100 mm para accionamiento a motor y de 135 mm para accionamiento a cinta. Si un pilar o muro de carga impide tener apoyo, la medida de la placa de apoyo en ese lado será 22 mm, que es el espesor del testero y el grosor del premarco. En el lado donde va situado el accionamiento, es necesario, según este los siguientes apoyos mínimos:

- 135 mm para cinta
- 60 mm para motor
- 80 mm para torno
- 100 mm para cardán

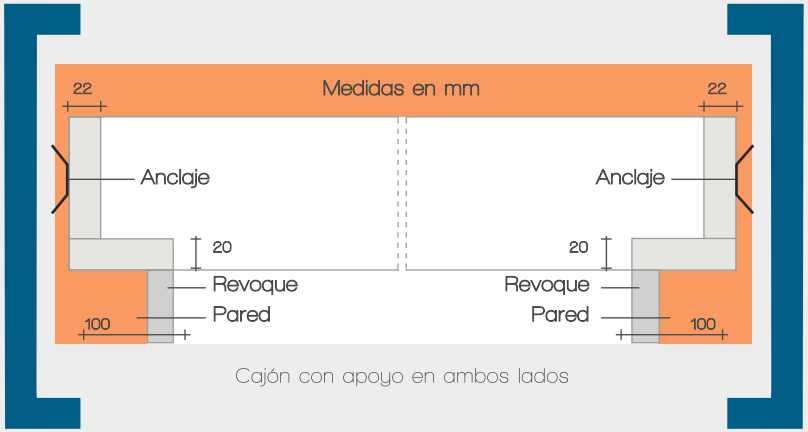

Cajón con apoyo en ambos lados

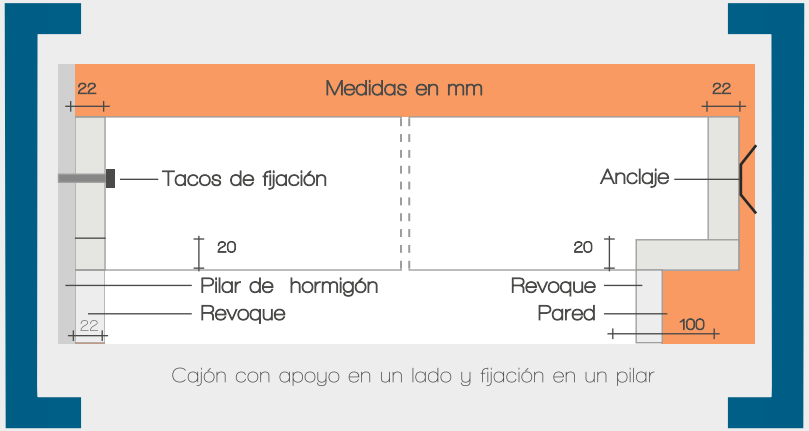

Cajón con apoyo en un lado y fijación en un pilar

Formas

Formas A

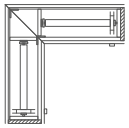

Esquina en ángulo de 90°

Formas B

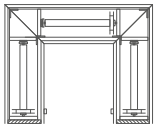

Doble esquina en angulos de 90°

Formas C

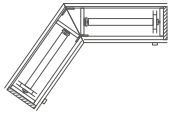

Esquina en cualquier ángulo

Formas D

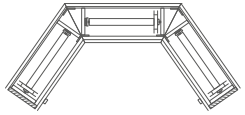

Doble esquina en cualquier ángulo









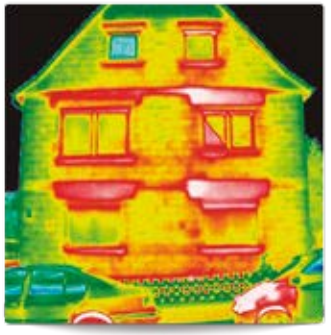

Raser persianas

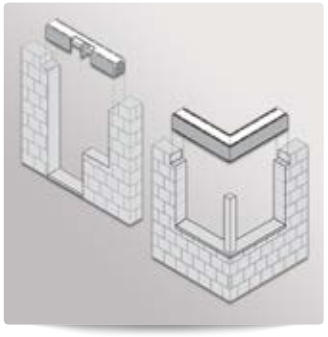









Nuestra Calidad, Vuestra Garantía

Raser persianas

Registro de poliestireno para persianas enrollables y plegables


Rápida colocación, ahorro de tiempo


Confección a medida y sencillo montaje


Registros ocultos para una mejor estética



Poco peso y fácil manejo


Total aislamiento térmico y acústico


Perfecta integración interior y exterior


Certificado de eficiencia energética 2013


Ahorro de costes y precios competitivos

Una nueva forma de construir

Persianas Raser
C/ Llebeig 11- Pol. Ind El Racó
46612- Corbera (Valencia)

Telf – 96 297 87 69
Fax – 96 171 11 54
Whastapp – 671 52 09 16

www.persianasraser.com