Raser persianas

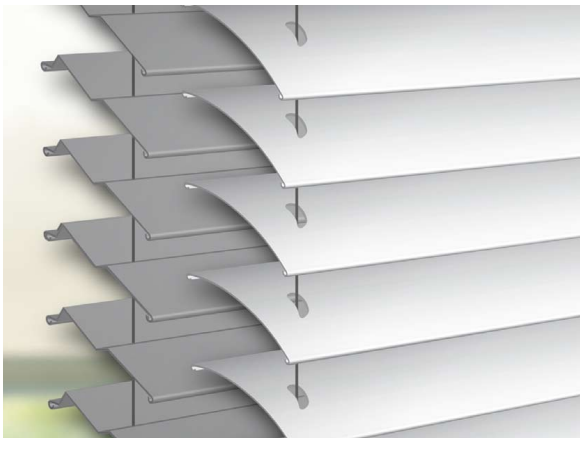

Un nuevo concepto de protección solar.

Veneciana Exterior



La gestión de la luz y calor es cada vez más necesaria, por lo que apostamos por persianas más eficientes frente a edificios cada vez más exigentes con el ahorro energético.

Según varias simulaciones con los programas CALENER y LIDER sobre la eficiencia energética de edificios, queda demostrado que el diseño y materiales de las persianas graduables favorecen en gran medida la eficiencia energética de edificios, hasta el punto en el que en todas las simulaciones realizadas el edificio queda clasificado en una categoría energética superior.

Además, las persianas graduables, gracias a sus lamas orientables permiten la entrada de la radiación solar, aportando en invierno la luz suficiente como para conseguir ahorros superiores al 20% en calefacción con respecto a otras persianas no orientables.

Características principales:

- Eficiencia en la protección y el control solar.
- Fachadas vivas y dinámicas.
- Respuesta en grandes dimensiones (4500 mm).
- Materiales de alta calidad que resisten condiciones meteorológicas exigentes.
- Accionadas manualmente o con motor.



MÁXIMA EFICIENCIA ENERGÉTICA

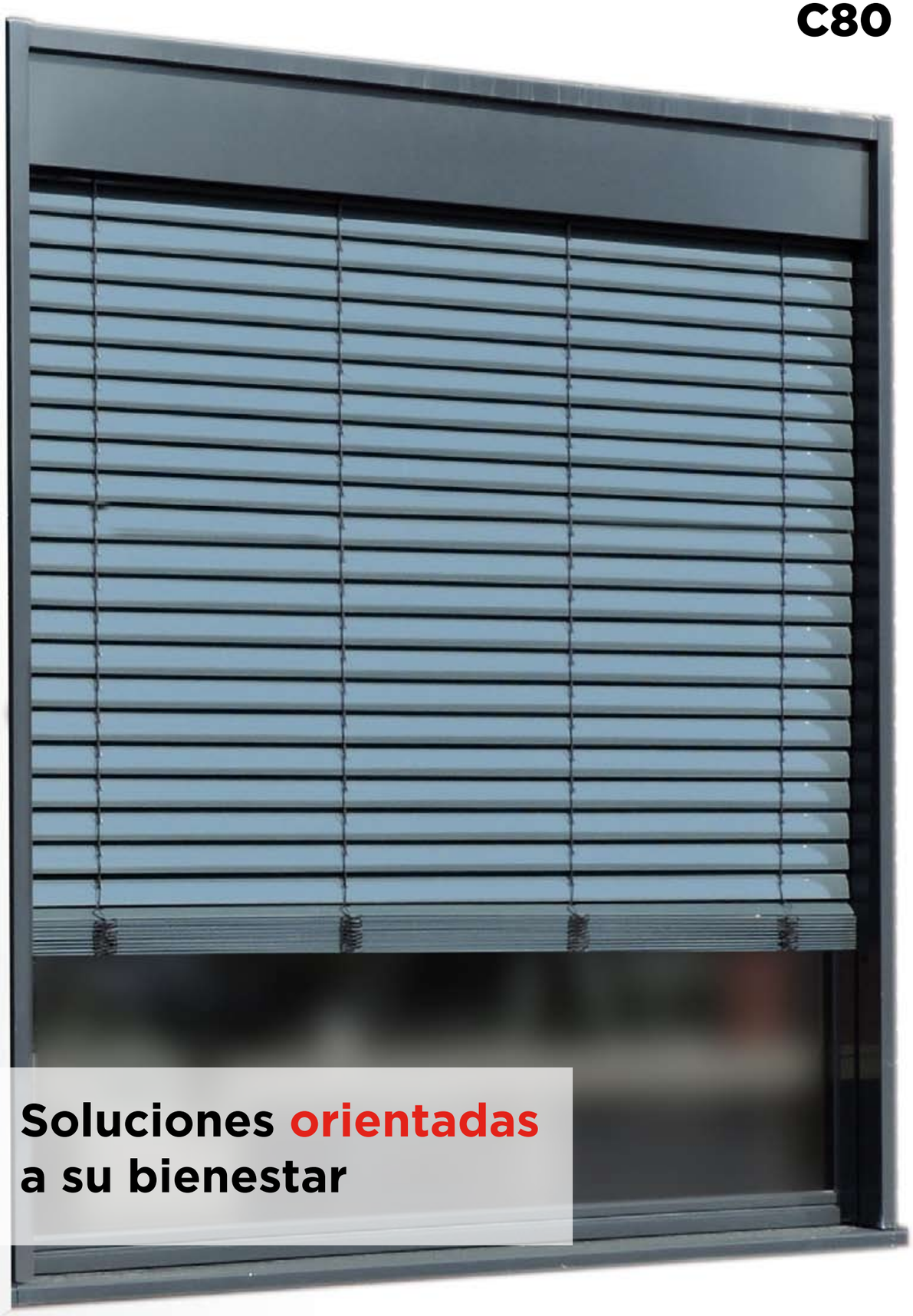

Soluciones orientadas a su bienestar



Building & House





Un nuevo concepto de protección solar



House & Building





Máxima eficiencia energética

Las ventanas son el punto débil de la envolvente térmica de los edificios. **C**onseguimos que la pérdida de energía sea mínima y que la eficiencia energética sea máxima, aportando un ahorro considerable tanto en calefacción como en refrigeración.

Calidad contrastada

Al igual que todos nuestros productos, sigue los estandares de calidad y para ello realizamos todo tipo de ensayos. Asi nuestros clientes pueden tener la certeza de que adquieren un producto de optimas prestaciones.

	Características esenciales	Hasta 2,0 m	2,0 - 4,0 m	4,0 - 4,5 m
C80	Resistencia al viento	4	3	2
	Velocidad máx. del viento (km/h)	61	49	38

	Características esenciales	Hasta 2,0 m	2,0 - 4,0 m	4,0 - 4,5 m
Z90	Resistencia al viento	6	4	3
	Velocidad máx. del viento (km/h)	88	61	49

Según normas:

UNE-EN 1932:2014
UNE-EN 13659:2004+A1:2009
UNE-EN 13659:2016





Colores disponibles



Embero

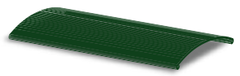

RAL 6005



Madera oscuro

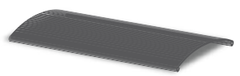

RAL 7011



Madera claro

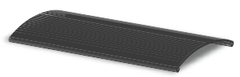

RAL 7016



Nogal

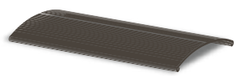

RAL 7022

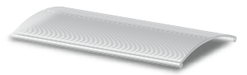

Blanco

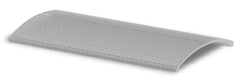

RAL 7035

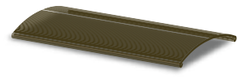

Bronce



RAL 7037

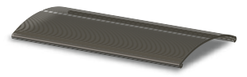

Inox

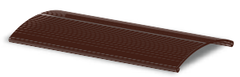

RAL 8017

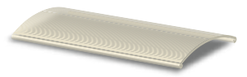

RAL 1015

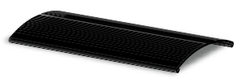

Negro

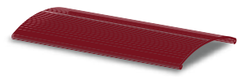

RAL 3005



RAL 9006

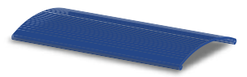

RAL 5010

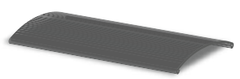

RAL 9007

Los colores representados son orientativos. Consulten con nosotros para una mayor exactitud.

Luz y confort:

Persiana veneciana elegida por los clientes que buscan tanto estética como confort. Las lamas orientables ajustan la cantidad de luz en cada zona de la casa, creando ambientes confortables dentro del hogar y con la misma eficacia en todas las estaciones del año.

Valor para su hogar:

Responde a las exigencias de los nuevos certificados climáticos y contribuye a la máxima calificación energética de los edificios. Es la elección ideal para el diseño de edificios de clase A (máxima eficiencia energética).

Líneas de diseño:

El diseño actual se caracteriza por líneas esenciales y limpias que, combinadas con una amplia variedad de acabados, potencia la apariencia del edificio y realza el diseño exterior.

Listo para la domótica

Combinándola con automatismos hacen que nuestra fachada sea viva y dinámica para un mejor aprovechamiento de la energía.

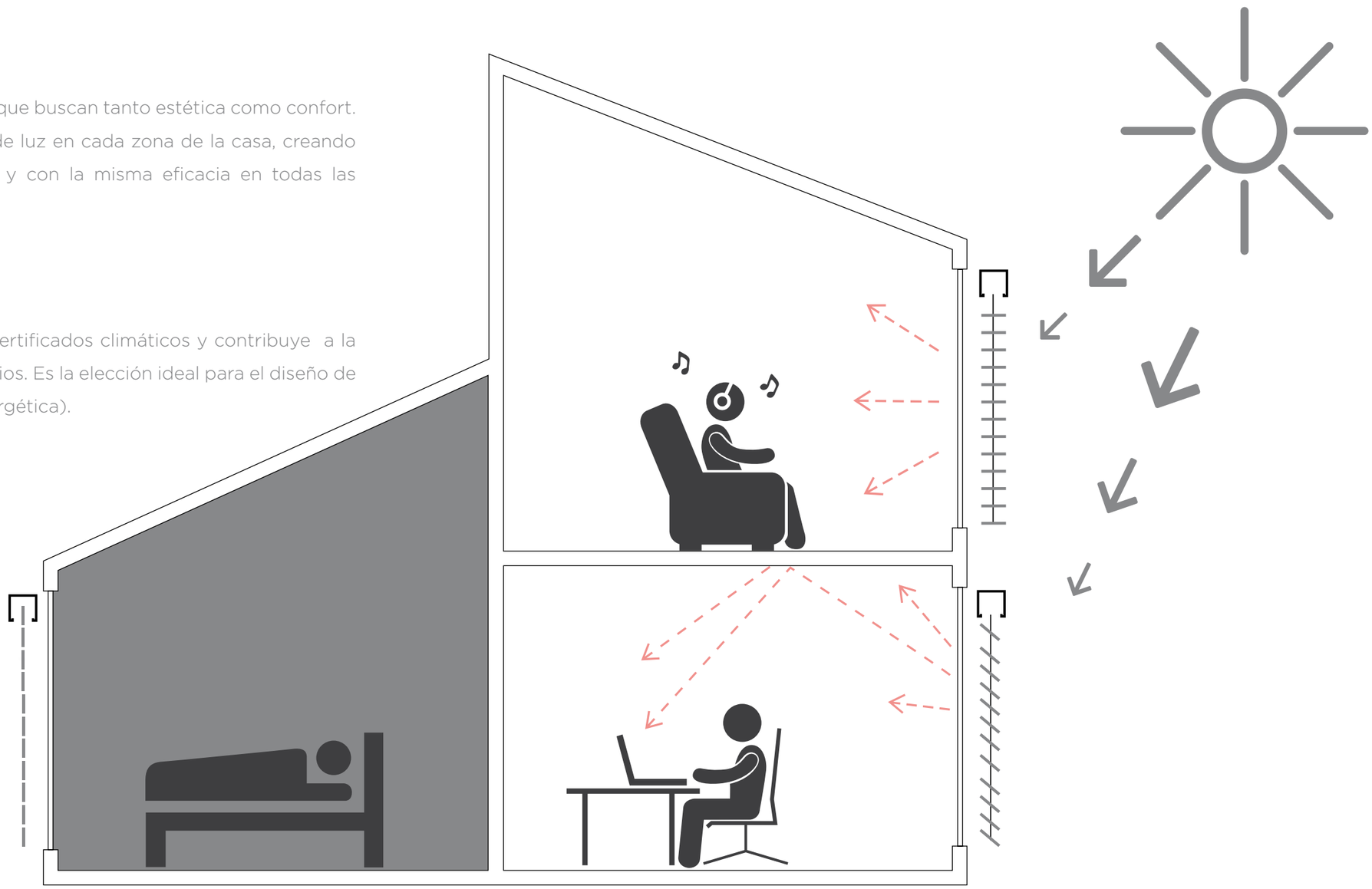

Acabados personalizables:

Es capaz de satisfacer las necesidades de cada cliente. Es personificable gracias a una gran gama de acabados con posibilidad de realizarse en bicolor combinando diferentes colores lisos o imitaciones madera.

Distribución de la luz:

Permite el ajuste de las lamas hasta conseguir el ángulo deseado, lo que lleva el reflejo de la luz a la parte superior de la habitación.

Reducción del reflejo:

Reduce la fatiga ocular gracias a la reducción de los reflejos en todos los dispositivos.

Entrada de luz:

Permite ajustar la cantidad de luz deseada en cada estancia.

C80

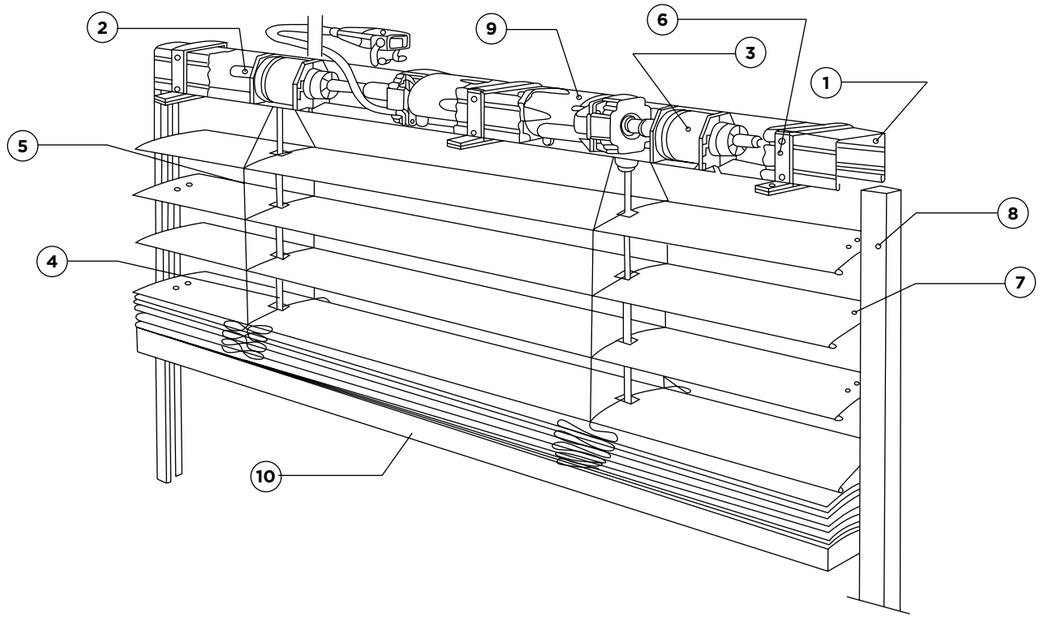

1. Cabezal
2. Eje tracción
3. Carrete
4. Cinta tracción
5. Escalera
6. Soporte
7. Lama
8. Guía
9. Motor
10. Terminal

Tabla de repliegue	
Repliegue	Altura luz
15	80
18	100
19	120
21	140
22	160
24	180
25	200
26	220
28	240
29	260
30	280
31	300
34	320
35	340
36	360
38	380
40	400
43	420
45	440
46	450

Lama C80



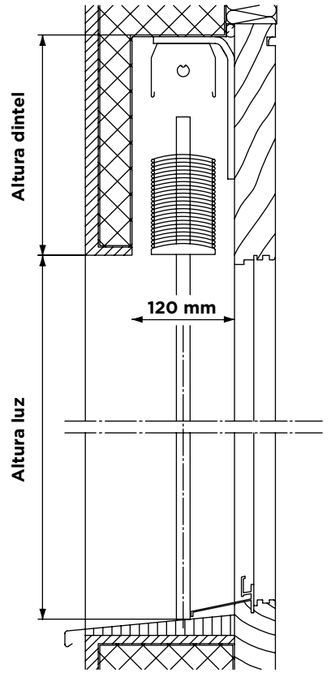

	Límites dimensionales	
Accionamiento	Manivela	Motor
Ancho mínimo (cm)	50	60
Ancho máximo veneciana (cm)	300	450
Alto máximo (cm)	400	450
Superficie máxima veneciana (m²)	12	16

Z90

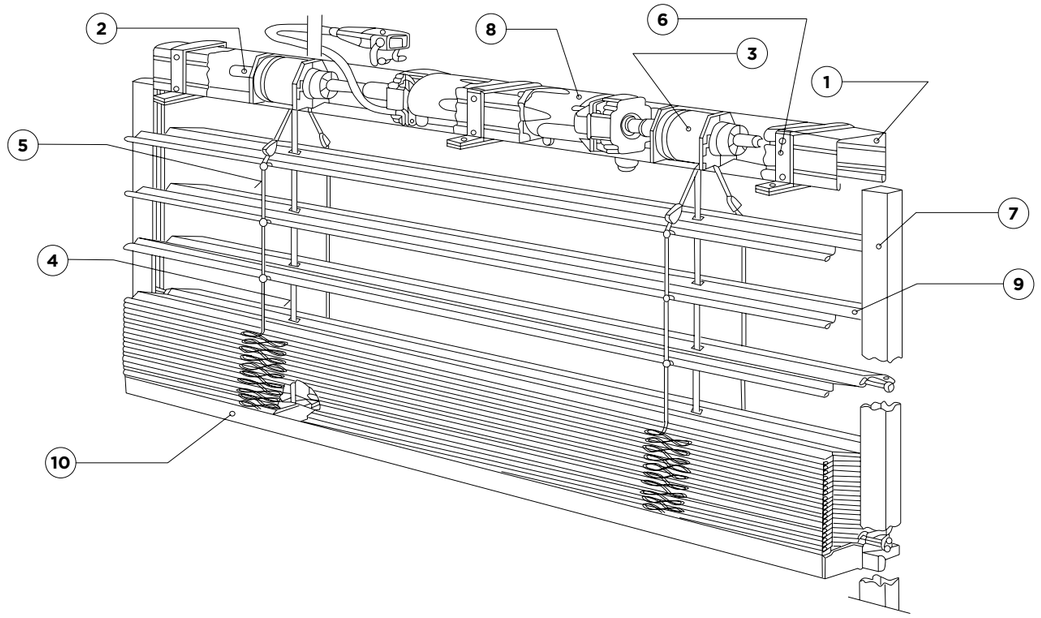

1. Cabezal
2. Eje tracción
3. Carrete
4. Cinta tracción
5. Cordón exterior / interior
6. Soporte
7. Guía
8. Motor
9. Lama
10. Terminal

Tabla de repliegue	
Repliegue	Altura luz
15	80
17	100
18	120
19	140
21	160
22	180
23	200
24	220
26	240
26	260
28	280
29	300
30	320
32	340
33	360
35	380
37	400
39	420
42	440
43	450

Lama Z90

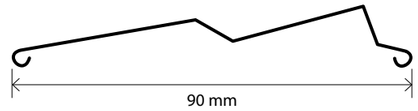

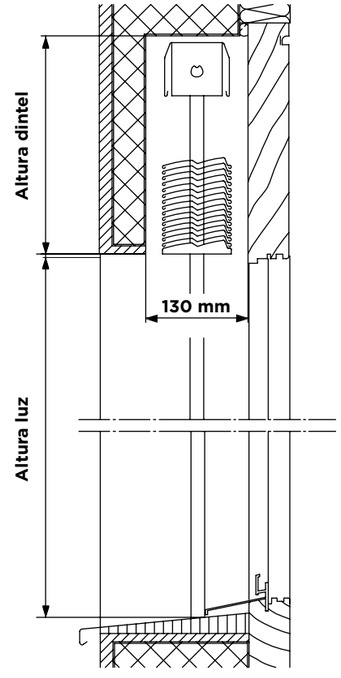

	Límites dimensionales	
Accionamiento	Manivela	Motor
Ancho mínimo (cm)	50	60
Ancho máximo veneciana (cm)	300	450
Alto máximo (cm)	400	450
Superficie máxima veneciana (m²)	12	16

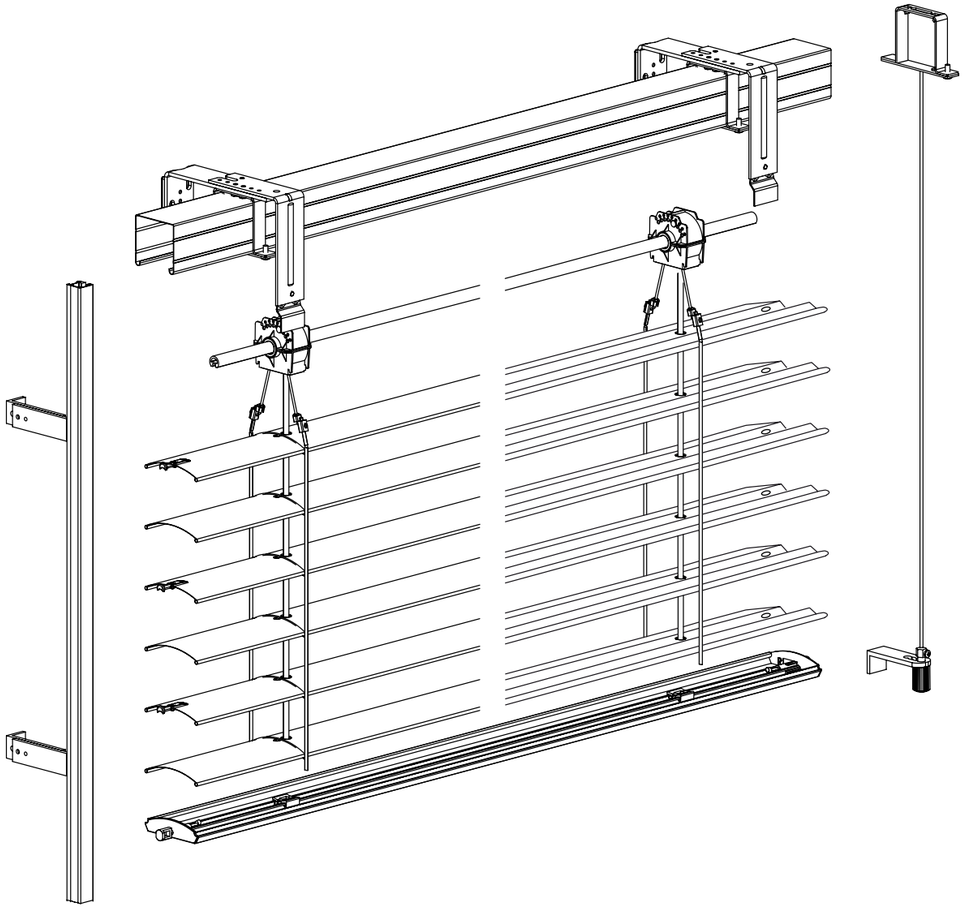

Tapas de repliegue

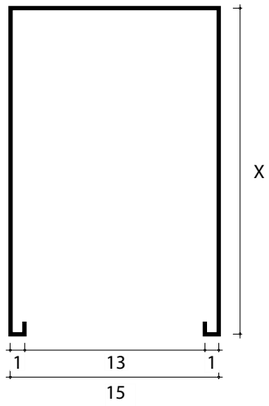

Tapa Simple

S-1 **S-2** **S-3**

Tapa Doble

D-1 **D-2** **D-3**

Guías compatibles

Guía Lateral
20 x 20 mm



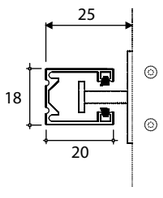

Guía Frontal
20 x 22 mm



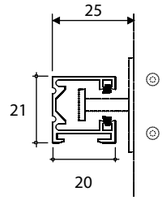

Guía Frontal
20 x 40 mm reforzada



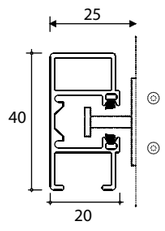

Guía Frontal Doble
40 x 22 mm



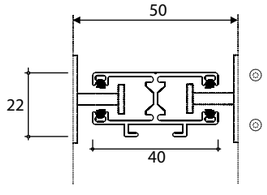

Guía Frontal Doble
40 x 40 mm reforzada



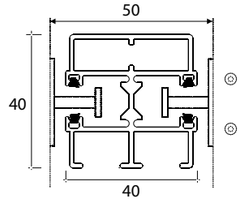

Guía Redonda
40 mm reforzada



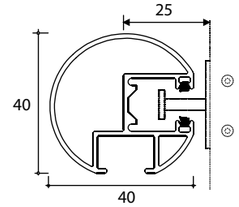

Guía Redonda Doble
40 mm reforzada



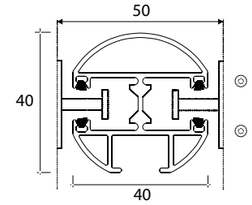

Control DOMÓTICO







TaHoma

Con el nuevo Tahoma Box, se puede tener un control real de la tecnología de tu hogar. Configurable desde una tablet u ordenador, TaHoma simplifica el control, programación y monitorización de todos tus equipos automatizados en casa.
Es accesible desde internet, vía ordenador, smartphone o tableta, con la interface TaHoma®. Con ello, tienes el control táctil de ventanas, persianas, cortinas, luces, calefacción, cámaras, sensores, etc. Tu ambiente se adapta a tu estilo de vida y tus necesidades en cada momento, estés donde estés, en tu residencia, de vacaciones o en el trabajo.
Sencillo, accesible y adaptable a las necesidades del usuario final.

Connexoon window

Seguridad y ahorro de energía en la fachada.

Al salir de casa, con un solo clic en el smartphone, las persianas se pliegan, las luces se apagan y se activa la alarma.
Con un solo clic se puede comprobar que todo está correcto.



Sistema SOMFY IO (Bidireccional)



EASY SUN
(TELIS 4 IO)

Mando de 5 canales (individuales/grupo).
Función de orientación de lamas para veneciana exterior.
Gestión del sol y viento.
Fijación del umbral de sol.
Función automático/manual.
Ref: 1818219



SITUO 1 VARIATION IO PURE

Punto de mando a distancia de un canal.
Funciones de subida, bajada, parada y posición preferida “MY”
Orientación con rueda moduladora para modular con precisión y de forma intuitiva la orientación de las lamas.
Indicador de bateria baja para mostrarte cuanta bateria queda y facilitar el mantenimiento.
Confort y ergonomía.
Integra soporte mural elegante y discreto.
Ref:1800471



SITUO 5 VARIATION A/M IO PURE

Punto de mando a distancia de cinco canales.
Funciones de subida, bajada, parada y posicion preferida “MY”
Orientación con rueda moduladora para modular con precisión y de forma intuitiva la orientación de las lamas.
Posibilidad de selector manual.
Indicador de bateria baja para mostrarte cuanta bateria queda y facilitar el mantenimiento.
Confort y ergonomía.
Integra soporte mural elegante y discreto.
Ref:1811337



KIT SMOOVE 1 IO SHINE

Mando de pared sin cables de la gama io.
Tecnología táctil que interactúa de forma intuitiva con los cerramientos de tu hogar.
Ref smoove: 1811003
Ref marco: 9015022



EOLIS WIREFREE IO

Sensor de viento alimentado con batería y sin cableado.
Permite combinación con el sensor Box io establecer umbrales desde el mando Easy Sun io.
3 umbrales diferentes para: Toldo, screen, persiana y veneciana exterior.
Ref: 1816084



SUNIS WIREFREE IO

Sensor de sol alimentado con batería y sin cableado.
Tiene que asociarse al automatismo Sensor Box io.
Mide el nivel del sol (Lux).
Fijación del umbral desde el Easy Sun io (fijado por el instalador o por el usuario final)
Ref: 1818245



TELIS 1 MODULIS

Punto de mando a distancia de un canal.
Funciones de subida, bajada, parada y posición preferida “MY”
Orientación con rueda moduladora.
Para modular con precisión y de forma intuitiva la orientación de las lamas.
Ref: 1810974



TELIS 4 MODULIS

Punto de mando a distancia de cinco canales.
Funciones de subida, bajada, parada y posicion preferida “MY”
Orientación con rueda moduladora.
Para modular con precisión y de forma intuitiva la orientación de las lamas.
Ref: 1810765



KIT SMOOVE 1 RTS SHINE

Mando de pared sin cables de la gama io. Tecnología táctil que interactúa de forma intuitiva con los cerramientos de tu hogar.
Ref smoove: 1810881
Ref marco: 9015022



EOLIS RTS

Sensor de viento con emisor RTS integrado.
Permite, en función de la velocidad del viento, el accionamiento de una o varias persianas.
Alimentacion a 230W.
Cable de 5 metros.
Ref: 1816067



SUNIS WIREFREE RTS

Sensor de sol autónomo con célula fotovoltaica.
Controla automáticamente la apertura y cierre de la persiana con los cambios de luminosidad.
Sin baterias, la célula fotovoltaica del sensor captura la energía del sol garantizando un funcionamiento constante y respetuoso con el medio ambiente.
Simple y moderno, solo 10 cm de diámetro, respetuoso con la estética de las fachadas.
Funciona en combinación con los mandos Telis Soliris y Telis Soliris 4.
Por razones de seguridad se recomienda utilizar siempre un sensor de viento cuando se utiliza con productos de protección solar exterior
Ref: 9013075



SOLIRIS RTS

Sensor de viento y sol con emisor RTS integrado.
Permite, en función de la velocidad del viento y de la intensidad del sol, el accionamiento de una o varias persianas.
Alimentación a 230W.
Cable de 5 metros.
Ref: 1818211

Notas:

Raser persianas

Nuestra Calidad, Vuestra Garantía


Puertas de Garaje


Toldos


Persianas


Stores


Mosquiteras

Persianas Raser
C/ Llebeig 11- Pol. Ind El Racó
46612- Corbera (Valencia)

Telf – 96 297 87 69
Fax – 96 171 11 54
Whastapp – 671 52 09 16

www.persianasraser.com